型　　式	品　　名	備　　考
ＨＰ－５０	専用ハンドル	～５００Ｎ(５０Ｋｇ)

HP-50

５００Ｎ(５０Ｋｇ)までのプッシュプルテスターに使用します。

■外観寸法図

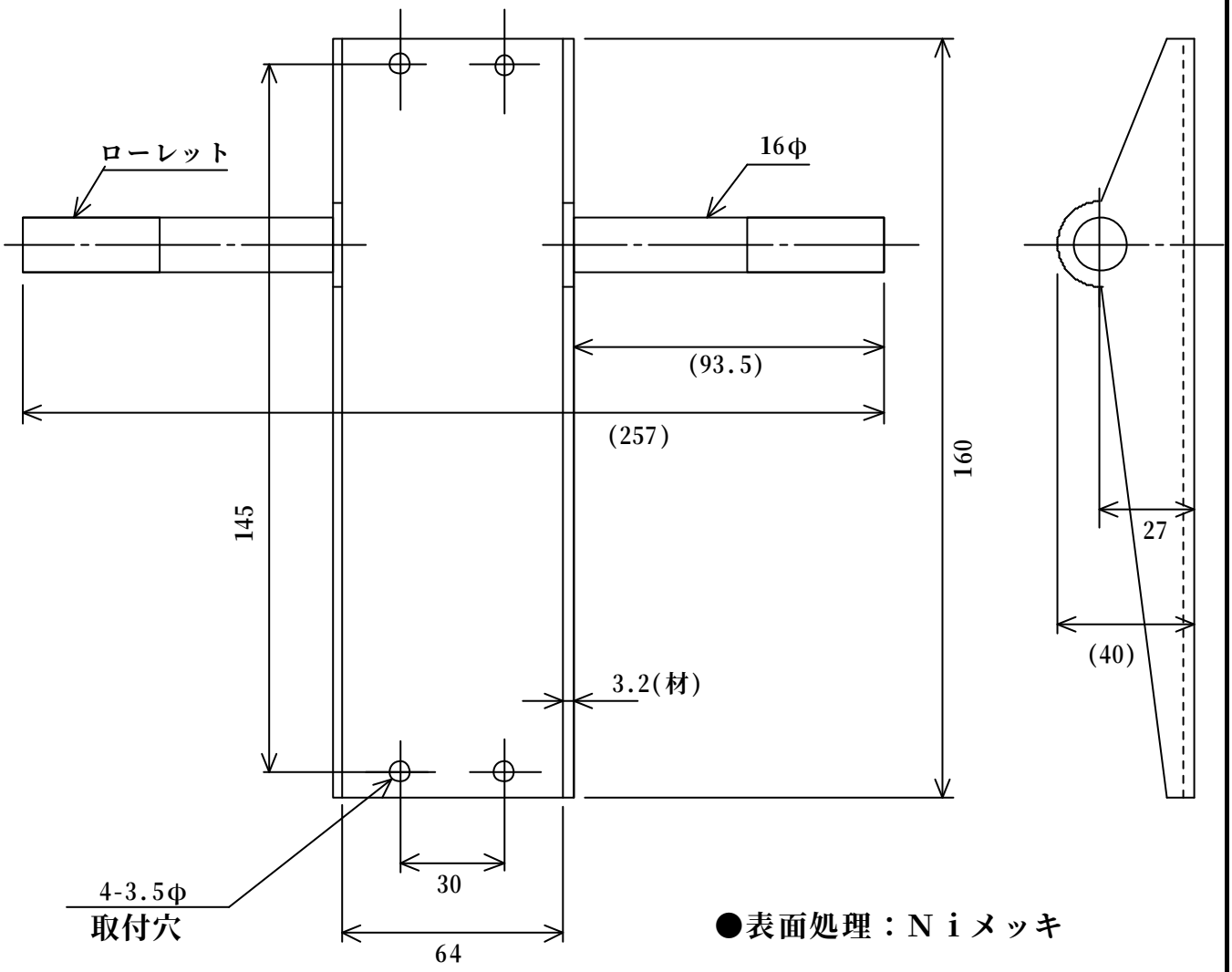

●表面処理：Ｎｉメッキ

製図	審査	承認	三角法	型式 ＨＰ－５０	品名 ～５００Ｎ 専用ハンドル
			尺度 ~~NTS~~	Ottonic	図番 ４ＭＴ０１６０